Esquematico del proyecto

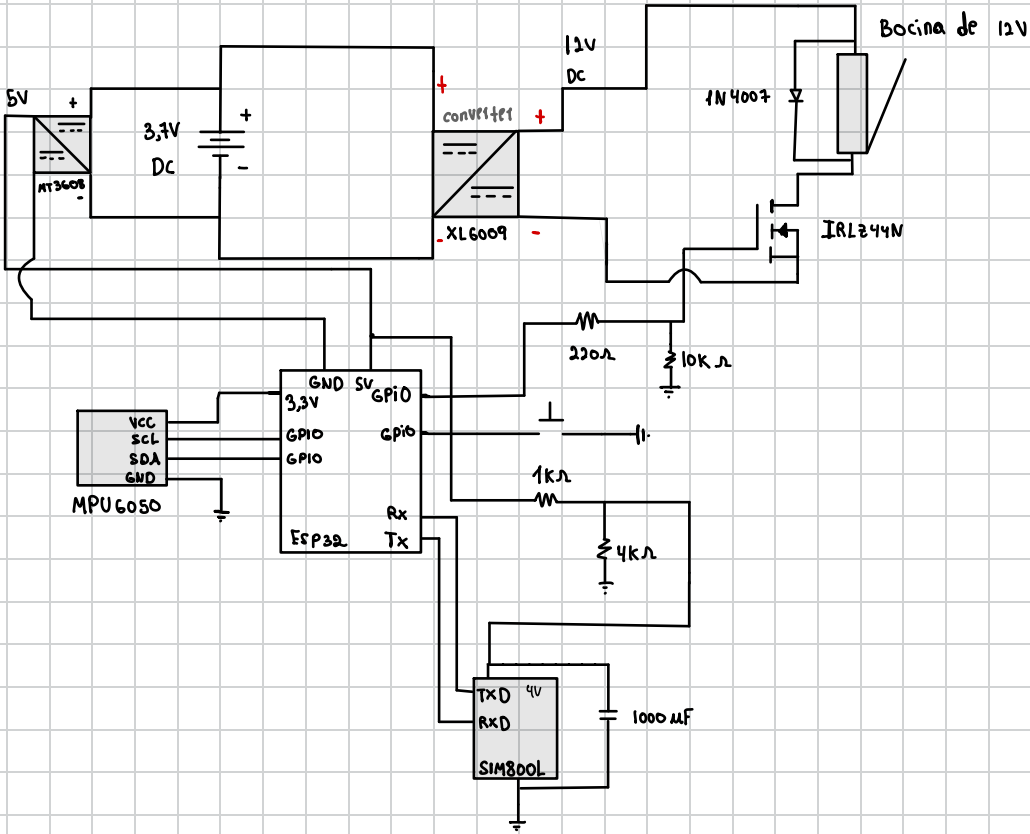


$$V_{out} = V_{in} \times \frac{R_2}{R_1 + R_2}$$

$V_{out} = 4V$

$V_{in} = 5V$

Entonces

$$4 = 5 \times \frac{R_2}{R_1 \times R_2}$$

$$R_2 = 4R_1$$

$$\frac{R_2}{R_1 \times R_2} = 0{,}8$$

$R_1 = 1K\Omega$

$R_2 = 4K\Omega$

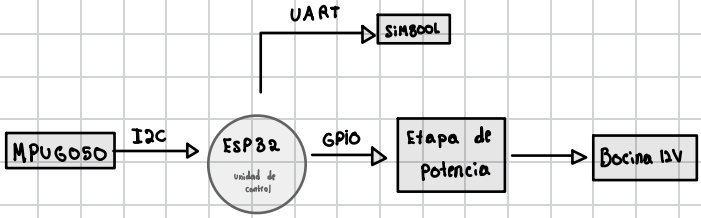


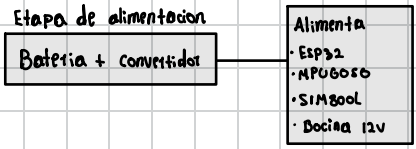


## Lista de componentes

- ESP32
- MPU6050
- SIM800L
- MT3608
- IRLZ44N
- Diodo 1N4007
- Resistencias (220Ω, 10kΩ, 1k)
- capacitor 1000 µF
- XL6009
- LM2596